CONFIGURAÇÃO DE PENAS P/ PLOTAGEM

COR		ESP.
1	07	0,1
2	07	0,2
3	07	0,3
4	07	0,4
5	07	0,5
6	07	0,6
7	07	0,25
8	07	0,09
9	07	0,15
140	140	0,15
162	162	0,15

DETALHE 14 – LIGAÇÕES DA CAIXA DE EQUQLIZAÇÃO

SEM ESCALA

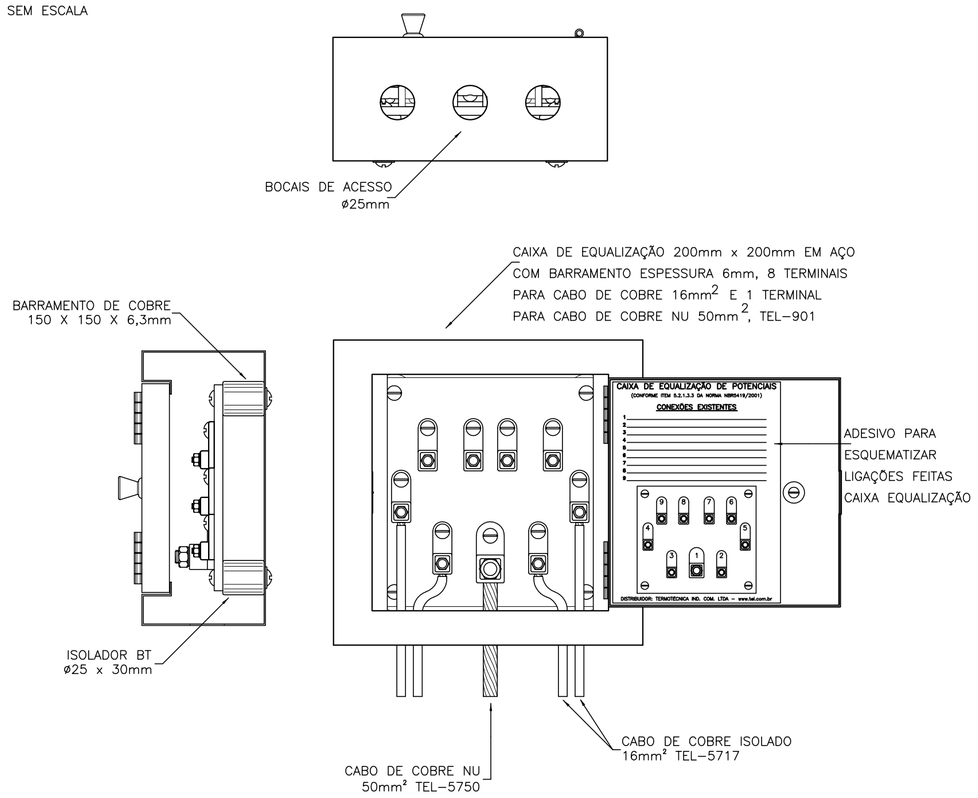

DETALHE 15 – CAIXA DE INSPEÇÃO

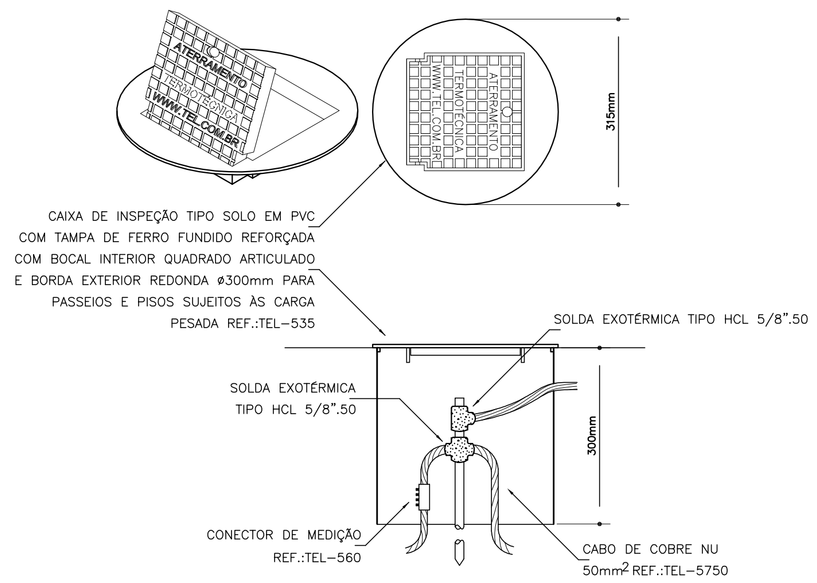

DETALHE 16 – VALA DO ANEL DE PROTEÇÃO

SEM ESCALA

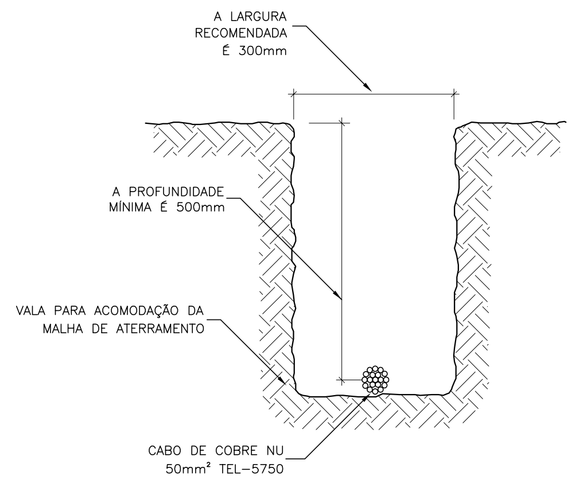

DETALHE 17 – FIXAÇÃO DO CABO E TERMINAL NO TELHADO

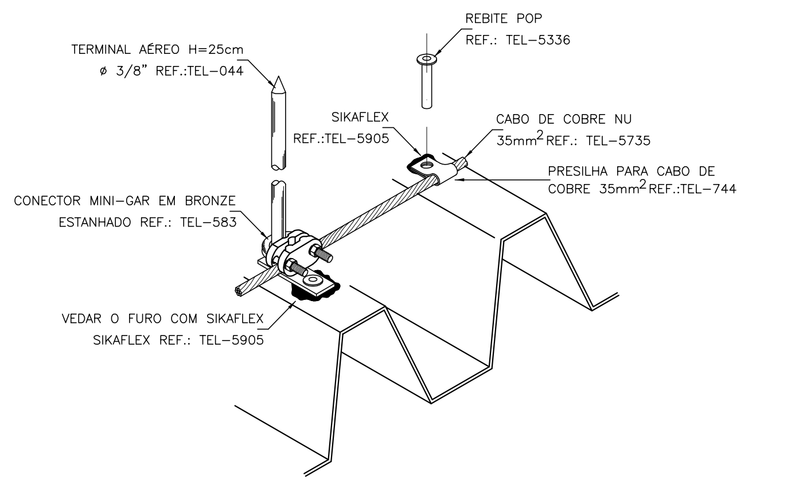

5 SEM ESCALA

DETALHE 19 FIXAÇÃO DO CABO DE DESCIDA

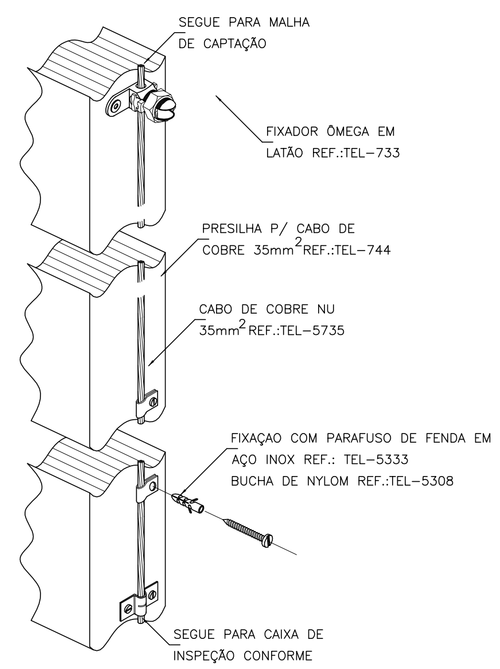

DETALHE 21 – SUBIDA NA ALVENARIA

SEM ESCALA

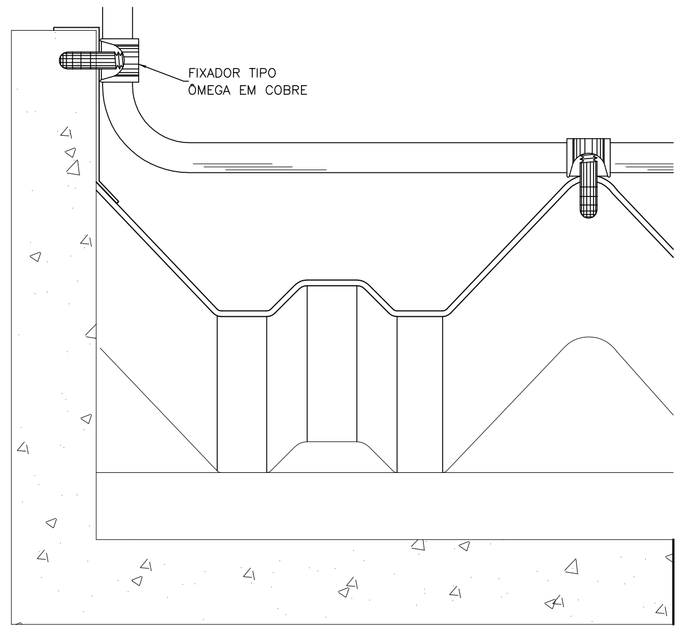

DETALHE 22 – FIXAÇÃO DO CONFUTOR SPDA

SEM ESCALA

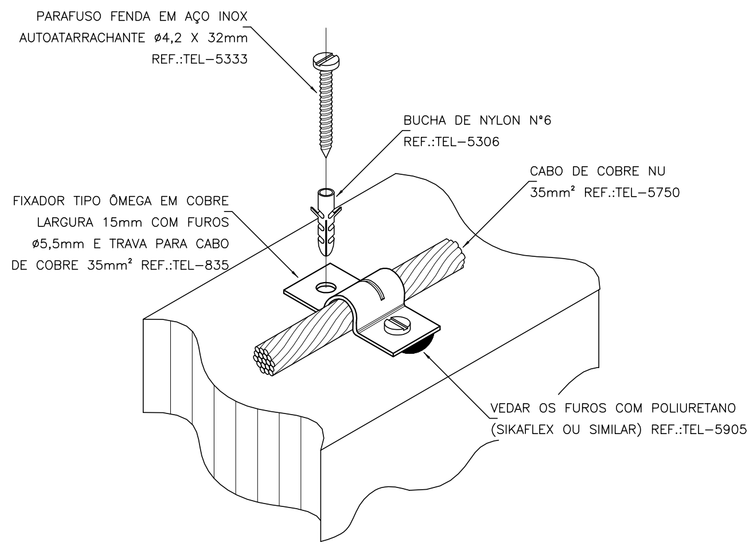

DETALHE 18 – DESCIDA A MALHA DE TERRA

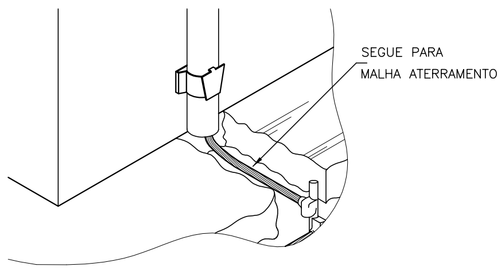

6 DESCIDA A MALHA DE TERRA
SEM ESCALA

DETALHE 20 – SOLDA EXOTÉRMICA (CDH)

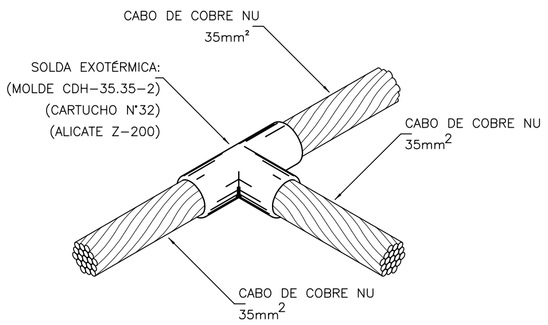

SÍMBOLOGIA SPDA

SÍMBOLO	DESCRIÇÃO
	TERMINAL AÉREO EM LATÃO SEXTAVADO H=250mm x ø3/8" COM FIXAÇÃO
	CONEXÃO EXOTÉRMICA
	PRESILHA PARA CABO DE COBRE 35mm²
	DESCIDA DO CABO DE PROTEÇÃO CONTRA DESCARGAS ATMOSFÉRICAS COBRE NÚ – #35mm2
	CAIXA DE INSPEÇÃO TIPO SOLO
	CONDUTOR DE COBRE NU – CAPTAÇÃO DE #35,0mm²
	CONDUTOR DE COBRE NU – MALHA DE #50,0mm²

NOTAS GERAIS

01–TODAS AS CONEXÕES SERÃO FEITAS COM SOLDA EXOTÉRMICA COM EXCEÇÃO DO CABO AOS CAPTORES;
02–A CORDOALHA DE COBRE NU 50mm² DEVERÁ SER ENTERRADA A 50cm DO PISO;
03–NAS PASSAGENS EM ÁREAS COM PISO EM CONCRETO A CORDOALHA DEVERÁ SER EMBUTIDA NO MESMO;
04–NAS DESCIDAS DOS PARA–RÁIOS SERÁ INSTALADO TUBO DE PVC RÍGIDO DE 1" A 3,0m DE ALTURA DO PISO ACABADO;
05–NA CONCLUSÃO DO SISTEMA DE ATERRAMENTO SERÁ REALIZADA MEDIÇÃO DE RESISTÊNCIA DE MALHA DE ATERRAMENTO;
06–NORMA DE REFERÊNCIA NBR 5419;
07–CADA CONDUTOR DE DESCIDA DEVE TER INDIVIDUALMENTE O SEU ELEMENTO DE TERRA, DEVENDO–SE PROCEDER À INTERLIGAÇÃO DESTES ELETRODOS;
08–NÃO SE DEVE, EM QUALQUER HIPÓTESE, FAZER EMENDAS NO CONDUTOR DE DESCIDA. SOMENTE É PERMITIDA A CONEXÃO DESTINADA À MEDIÇÃO DA RESISTÊNCIA DE TERRA DO ELETRODO, E QUE DEVE FICAR O MAIS PRÓXIMO POSSÍVEL DESTE;
09–OS SUPORTES DOS CONDUTORES DE DESCIDA DEVEM SER FIXADOS A UMA DISTÂNCIA MÁXIMA = 1m;
10–É PROIBIDA A PRESENÇA DE MATERIAIS INFLAMÁVEIS OU EXPLOSIVOS PRÓXIMOS ÀS INSTALAÇÕES;
11–A RESPONSABILIDADE TÉCNICA DO AUTOR, NESTE PROJETO, ESTARÁ CONDICIONADA À EXECUÇÃO FIEL DO MESMO;
12–A LISTA DE MATERIAL POSSUI CARATER ORIENTATIVO E DEVERÁ SER CONFERIDA NO LOCAL DA OBRA;
13–ESTE PROJETO NÃO PODERÁ SOFRER MODIFICAÇÕES SEM A PRÉVIA AUTORIZAÇÃO DO RESPONSÁVEL TÉCNICO;
14–TODAS AS ESTRUTURAS METÁLICAS QUE VEM A SER INSTALADAS NAS COBERTURAS DA EDIFICAÇÃO ANTENAS, ESCADAS, CHAMINÉS, ETC.) DEVERÃO SER INTERLIGADAS AO PONTO MAIS PRÓXIMO DO SISTEMA DE CAPTAÇÃO PARA EQUALIZAÇÃO DE POTENCIAL E ESCOAMENTO DE ALGUMA POSSÍVEL DESCARGA;
15–PARA CERTIFICAÇÃO DA CONTINUIDADE ELÉTRICA DA ESTRUTURA DA EDIFICAÇÃO, DEVERÁ SER REALIZADO TESTE DE CONTINUIDADE ELÉTRICA ATRAVÉS DE MICRO–OHMÍMETRO, CONFORME ANEXO "E" DA NBR–5419/01;
16–O SISTEMA DEVERÁ TER UMA MANUTENÇÃO PREVENTIVA ANUAL E SEMPRE QUE ATINGIDO POR DESGARGAS ATMOSFÉRICAS, PARA VERIFICAR EVENTUÁIS IRREGULARIDADES E GARANTIR A EFICIÊNCIA DO SPDA;
17–NÃO É FUNÇÃO DO SPDA, A PROTEÇÃO DE EQUIPAMENTOS ELETRO–ELETRÔNICOS. PARA TAL, OS INTERESSADOS DEVERÃO ADQUIRIR SUPRESSORES DE SURTOS INDIVIDUAIS (PROTETORES DE LINHA) NAS CASAS ESPECIALIZADAS;
18–TODAS AS ESTRUTURAS METÁLICAS EXISTENTES NA ÁREA EXTERNA (POSTE), DEVERÃO SER INTERLIGADAS AO PONTO MAIS PRÓXIMO DO SISTEMA DE CAPTAÇÃO PARA EQUALIZAÇÃO DE POTENCIAL E ESCOAMENTO DE ALGUMA POSSÍVEL DESCARGA;
19–OS TRABALHOS NÃO DEVERÃO SER EXECUTADOS COM TEMPO SUJEITO A CHUVAS E DESCARGAS ATMOSFÉRICAS;
20–A DISTRIBUIÇÃO DA MALHA NO SOLO É APENAS ESQUEMÁTICA, O LOCAL EXATO, DE MAIOR FACILIDADE DE INSTALAÇÃO E MELHORES RESULTADOS SÓ PODE SER DEFINIDO IN LOCO;
21–AS INTERFERÊNCIAS COM OUTRAS INSTALAÇÕES DEVERÃO SER OBSERVADAS NA OBRA;
22–TODOS OS ELEMENTOS EM ESTRUTURA EM FERROSA DEVERÃO SER GALVANIZADOS A FOGO;
23–AS CONEXÕES DO ATERRAMENTO DEVERÃO SER EM SOLDA EXOTÉRMICA, EXCETO NOS PONTOS DE EQUALIZAÇÃO DAS MALHAS, PARA FACILITAR FUTURAS VISTORIAS OU TESTES DE CONTINUIDADE DA MALHA.
24–AS REFERÊNCIAS DOS DETALHES CORRESPONDEM A EQUIPAMENTOS DO FABRICANTE TERMOTÉCNICA.

ESTE DESENHO É PROPRIEDADE DA COMPANHIA ESPIRITO SANTENSE DE SANEAMENTO – CESAN E NÃO PODE SER CÓPIADO SEM SUA AUTORIZAÇÃO.

NÚMEROS	TÍTULOS
PRINCIPAIS DESENHOS DE REFERÊNCIA	

Nº	LOCAL	DISCRIMINAÇÃO	DES.	DIV.	GER.	DATA
REVISÃO						

CANCELA E SUBSTITUI O DESENHO NÚMERO:

CANCELADO E SUBSTITUÍDO PELO DESENHO NÚMERO:

CENTRO DE DOCUMENTAÇÃO
RECEBIDO: __/__/__
Nº DOC.: _____ ASS.: _____
APROVAÇÃO CESAN:
ASS.: _____ MATR.: _____
UNID.: _____ DATA: __/__/__
ESTA APROVAÇÃO NÃO ISENTA A CONTRATADA DE SUAS RESPONSABILIDADES LEGAIS.

EMITENTE: Etep Consultoria, Gerenciamento e Serviços

PROJETADO:	COORDENADOR:
ANDRE MIRANDA DAHER	ARTUR AUGUSTO OLIVEIRA NEVES
CREA: 16142/D REGIÃO: ES	CREA: 045302/D REGIÃO: RJ
DESENHO: Andre Miranda Daher	Nº DES. PROJETISTA: 0876.DS.046.E.0020/00
DATA: 15 / 06 /2012	

RESPONSÁVEL TÉCNICO: ENGº ARTUR AUGUSTO OLIVEIRA NEVES
CREA: 045302/D REGIÃO: RJ ART Nº:82011002094 DATA: 22/02/2011

EMISSÃO CESAN	DATAS
PROJETADO:	
CREA:	
DESENHADO:	
VERIFICADO: ENGº WELINGTON LIMA	
DIVISÃO: ENGº NESTOR GORZA JUNIOR	
GERÊNCIA: ENGº DOUGLAS OLIVEIRA COUZI	

CESAN

MUNICÍPIO: STA MARIA JETIBÁ	DISTRITO:	BAIRRO: SEDE

NOME DO EMPREENDIMENTO: AMPLIAÇÃO DO SISTEMA DE ABASTECIMENTO DE ÁGUA DE SANTA MARIA JETIBÁ

TÍTULO: ETA SANTA MARIA DE JETIBÁ
PROJETO ELÉTRICO – SPDA
DETALHES

ESCALA:	FOLHA:	Nº CESAN	REV:
INDICADA	03/03	0–000–000–00–0–XX–0000	00